mara®

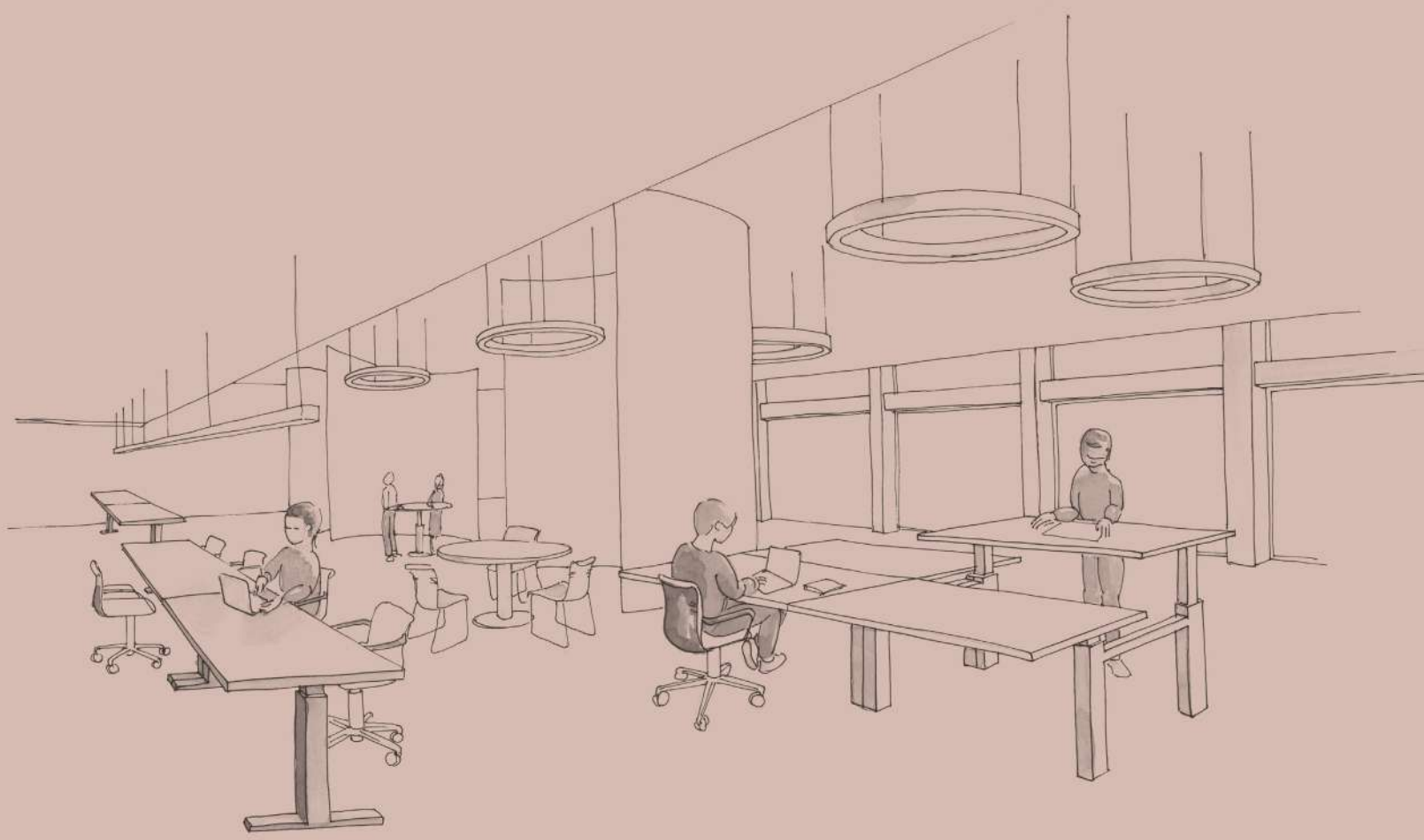

Innovative, aesthetic and functional furniture elements and systems
for office, community and everyday life.

Realtime adaptive table

FOLLOW

The design of work environments is increasingly oriented to the well-being of people, which is why Follow was born: the first collection of height-adjustable tables with patented mechanical system, in line with the EN 527-1:2011 standard. A versatile and dynamic collection that stimulates productivity allowing you to change working position at any time, immediately and quietly.
In 2019 the Follow collection was awarded for its uniqueness and technological excellence by the European Union's research and innovation program.

La progettazione degli ambienti di lavoro è sempre più orientata al benessere delle persone, per questo motivo nasce Follow: la prima collezione di tavoli regolabili in altezza con sistema meccanico brevettato, in linea con la norma EN 527-1:2011. Una collezione versatile e dinamica che stimola la produttività permettendo di cambiare posizione di lavoro in qualsiasi momento, in modo immediato e silenzioso.
Nel 2019 la collezione Follow è stata premiata per unicità ed eccellenza tecnologica dal programma di ricerca e innovazione dell'Unione Europea.

FOLLOW

FOLLOW DESK
art. 299F Small

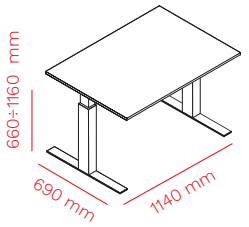

top
1200/1400 x 700/800 mm

FOLLOW DESK
art. 299F Large

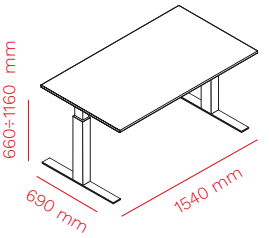

top
1600/1800 x 700/800 mm

FOLLOW BENCH
art. 299B Small

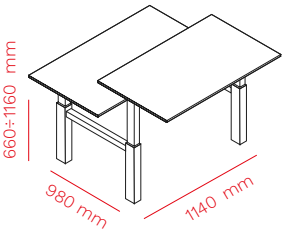

top
1200/1400 x 700/800 mm

FOLLOW BENCH
art. 299B Large

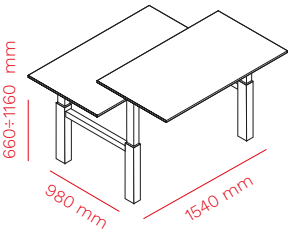

top
1600/1800 x 700/800 mm

FOLLOW TILTING
art. 299R

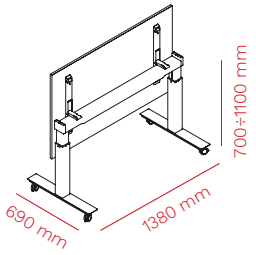

top
1400/1800 x 700/800 mm

FOLLOW MEETING
art. 298M

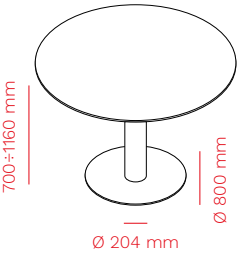

top
Ø 1200/1600 mm
1200x1200/1400x1400/1600x1600 mm

FOLLOW BREAK ROUND
art. 299K

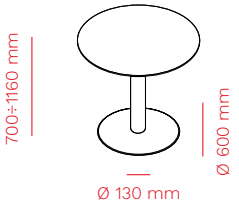

top
Ø 900-1100 mm

FOLLOW BREAK SMALL
art. 299K50

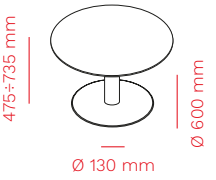

top
Ø 900-1100 mm

FOLLOW BREAK SQUARE
art. 299KQ

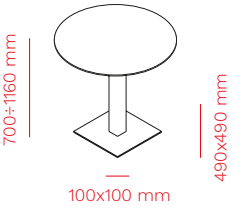

top
800/1000 x 800/1000 mm

FOLLOW ME
art. 299ES Small

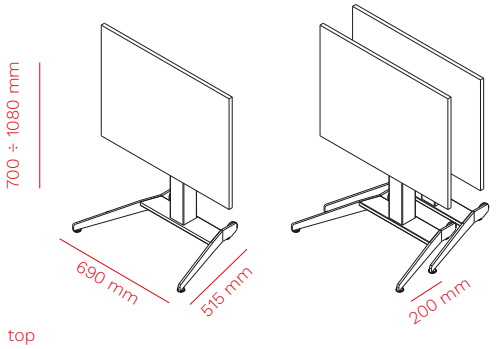

top
700/1000 x 600/700 mm

FOLLOW ME
art. 299EL Large

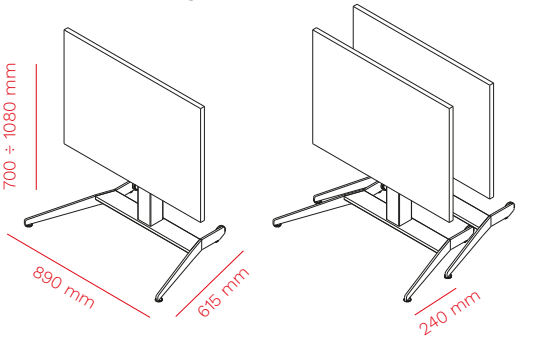

top
900/1200 x 650/750 mm

DESCRIPTION / DESCRIZIONE

en **Follow is the height-adjustable table with a powder coated steel frame integrated with a patented mechanical height adjustment system (from 680 to 1180 mm) in compliance with European standard UNI EN 527. Fixed version, version with folding top mounted on a structure with castors, double desk version, round version and Break version. Without needing to be electrically powered, Follow is 100% recyclable as it is composed exclusively of steel and nylon.**

it Follow è il tavolo regolabile in altezza con struttura in acciaio verniciato integrata da un sistema meccanico brevettato di regolazione dell'altezza (da 680 a 1180 mm) certificato UNI EN 527. Versione fissa, versione con piano ribaltabile montata su struttura con ruote, versione a doppia scrivania, versione tonda e versione Break. Senza bisogno di essere alimentato elettricamente, Follow è 100% riciclabile essendo composto esclusivamente da acciaio e nylon.

This project has received the Seal of Excellence from the European Union's Horizon 2020 research and innovation programme under grant agreement No 877406.

Questo progetto ha ricevuto il Sigillo de'Eccellenza dal programma di ricerca e innovazione dell'Unione Europea Horizon 2020 nell'ambito della convenzione di sovvenzione n. 877406.

patented system sistema brevettato

certified certificato

UNI EN 527

no electricity senza elettricità

fast veloce

silent silenzioso

ACCESSORIES / ACCESSORI

> **cable-management box** / passacavi (art. 511PLUS)
> **cable-management box with sockets** / passacavi con prese (art. 511EPLUS)
> **cable tray** / Vasca portacavi (art. 298BV)
> **multifunctional socket** / presa multifunzione (art. PASD60)
> **multifunctional socket** / presa multifunzione (art. PASD80)
> **modesty panel** / pannello frontale
> **acoustic panel** / pannello fonoassorbente
> **modesty panel** / pannello frontale
> **nylon kit for connection** / agganci in nylon (art. 215KIT)
> **electrification kit** / kit elettrificazione (art. 298ME)
> **counterbalance kit** / kit controbilanciamento (298FZ, 298RZ, 298MZ, 299KZ)

ACOUSTIC PANEL / PANNELLO FONOASSORBENTE

Fire retardant fabric
Tessuto ignifugo

0001 **1008** **4086** **6075**

8004 **8007** **8003**

FRAME / STRUTTURA

Powder coated steel
Acciaio verniciato

296 textured raggrinzato RAL 9010

235 textured raggrinzato RAL 7035

131 textured raggrinzato RAL 9006

148 textured raggrinzato RAL 7016

120 textured raggrinzato RAL 9005

TOP / PIANO

Standard laminate and melamine top
Piani standard laminato e nobilitato

white bianco

magnolia

light grey grigio chiaro

anthracite antracite

black nero

whitened oak rovere sbiancato

natural oak rovere naturale

grey oak rovere grigio

grey olm olmo grigio

painted olm olmo tinto

mara®